SELVANSUGENDE BRONZE CENTRIFUGALPUMPE B1½KQ-A

- ÅBEN PUMPELØBER - STOR PASSAGE
- MEKANISK AKSELTÆTNING EFTER MEDIE
- KONTRAKLAP I SUGESIDE - LET GENANSUGNING
- 0,75 kW MOTOR, 1X230 V ell. 3X400 V
- SMÅ DIMENSIONER - MONOBLOKKOBLET UDF.
- PUMPER SØVAND OG SLAMFYLDTE VÆSKER
- 1½" RØRTILSLUTNINGS-MUFFER

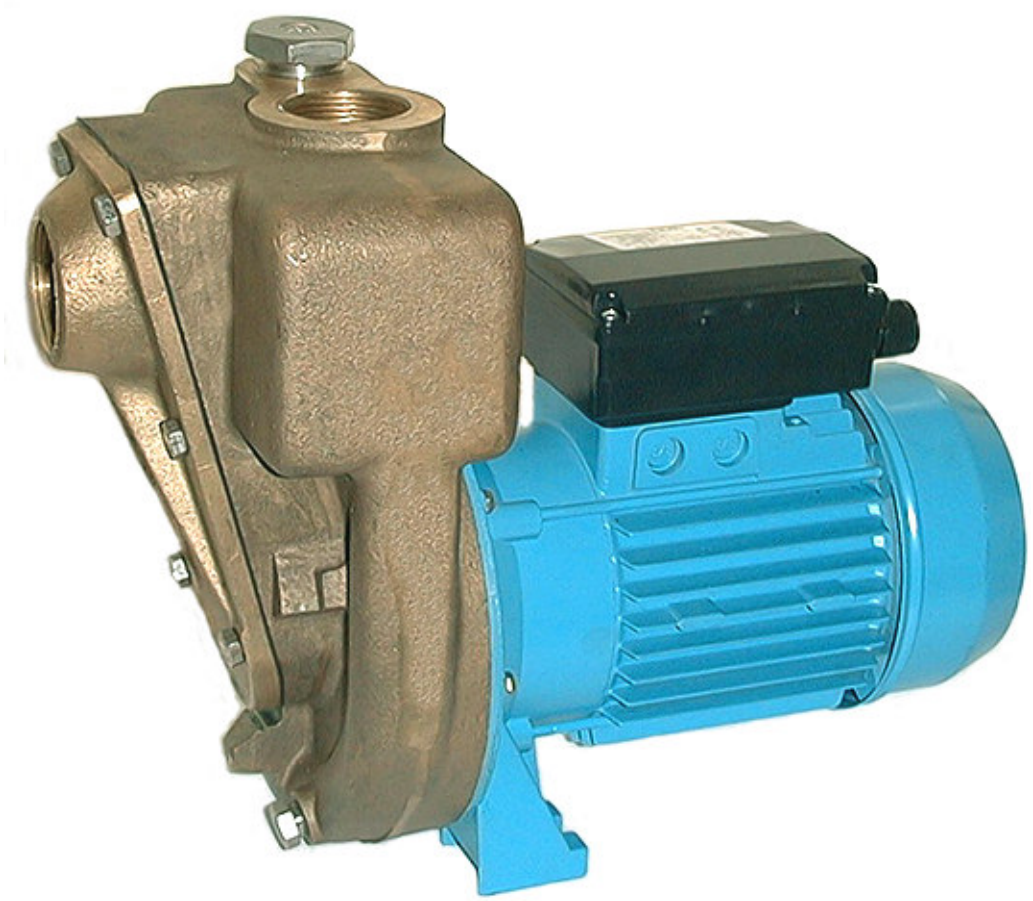

SELVANSUGENDE CENTRIFUGALPUMPER FRA 1" TIL 4"

KW PUMPER

RINGBAKKEN 32, GANLØSE
3660 STENLØSE
TLF. 48184098 - FAX 48184489

B1½KQ-A SELVANSUGENDE CENTRIFUGALPUMPE

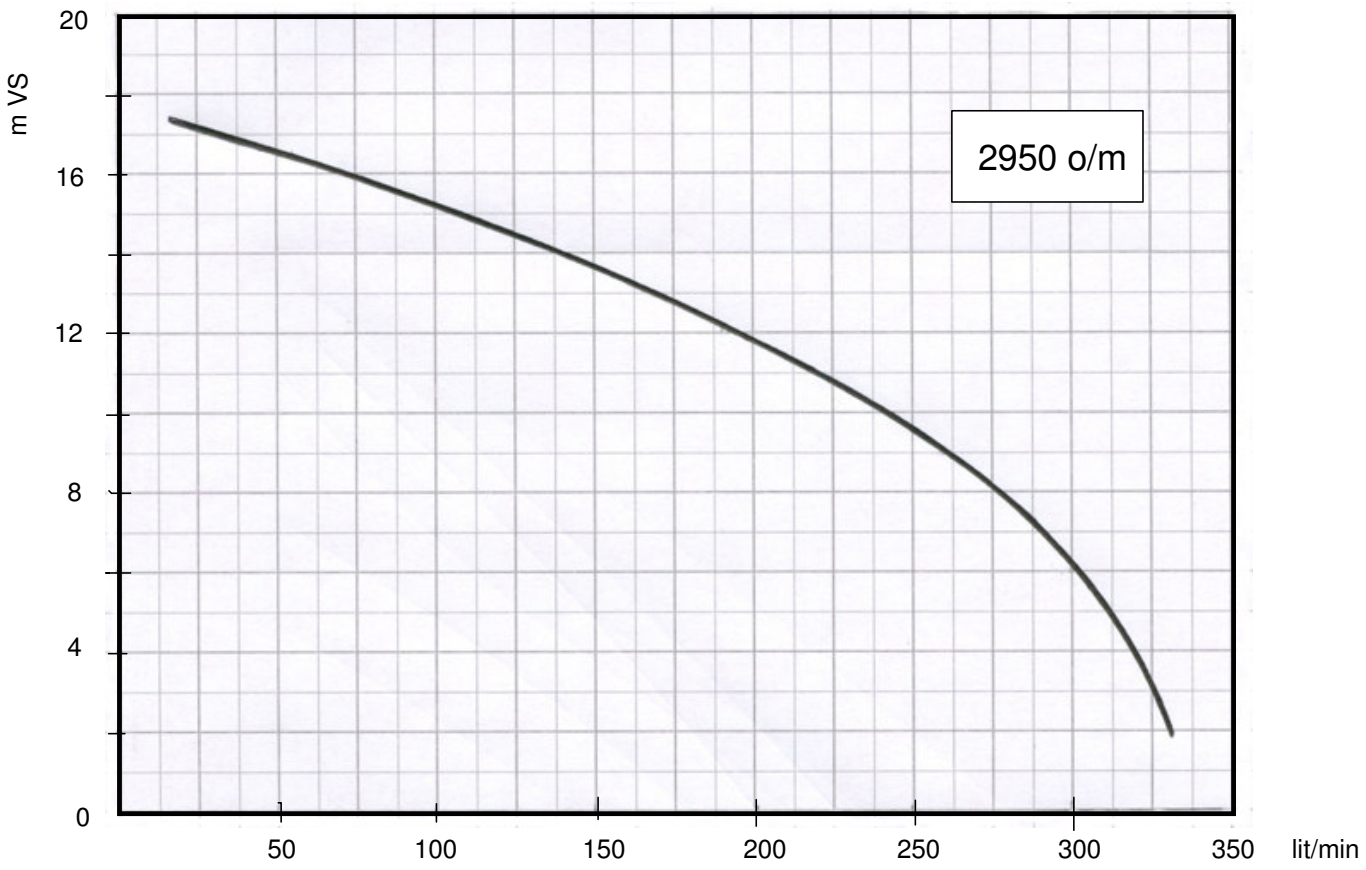

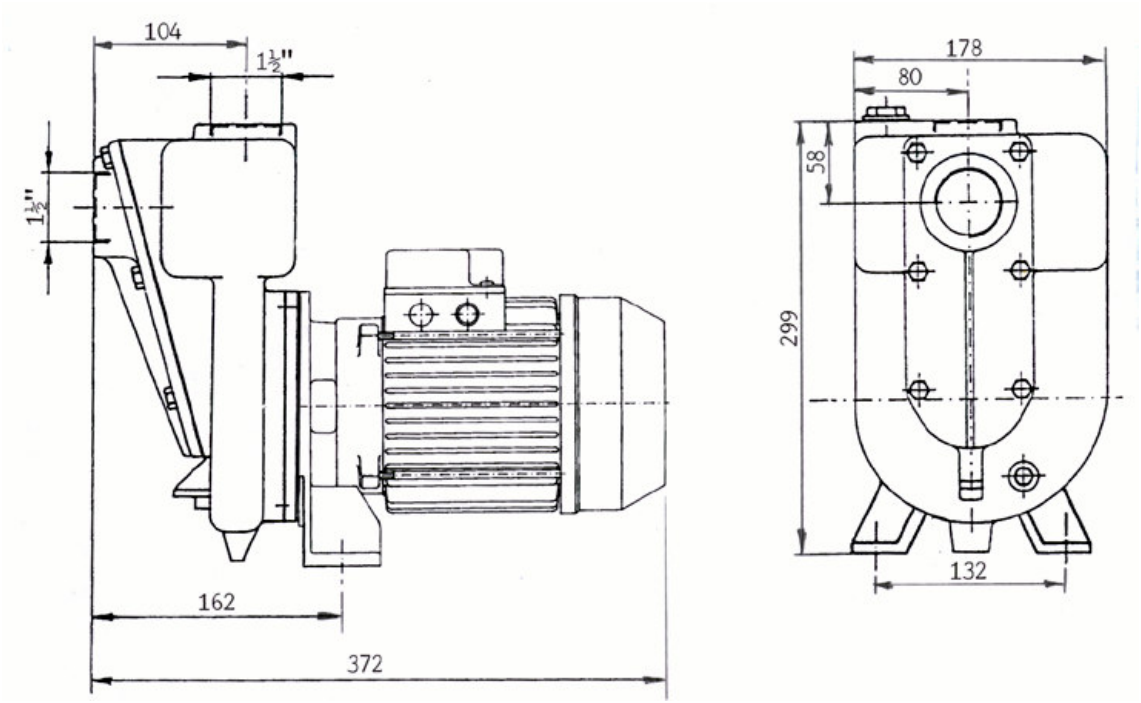

B1½KQ-A er en ettrins selvansugende centrifugalpumpe med åben pumpeløber. Pumpen er egnet til transport af rent vand, havvand, vand med urenheder op til 12 mm. Der er indbygget en højtsiddende kontraklap i pumpens sugeside for at tillade let genansugning efter stop af pumpen eller efter tørkøring af reservoir. Pumpen har en mekanisk akseltætning af kul/keramik i standard udførelse, hårdmetal eller siliciumkarbid tætninger kan leveres for slidende emner i det pumpede medie.
B1½KQ-A pumpen er monoblokkoblet til en kappekølet el-motor for 1x230 V eller for 3x400 V el-tilslutning. Vægt af pumpesættet i bronze udførelse: 21 kg.

SELVANSUGENDE CENTRIFUGALPUMPER

MED PUMPEDEL HELT AF SØVANDSBESTANDIGT BRONZE

- ÅBEN PUMPELØBER MED STOR PASSAGE
- MEKANISK AKSELTÆTNING EFTER MEDIE
- PUMPEAKSEL AF AISI 316 RUSTFRIT STÅL
- KONTRAKLAP I SUGESIDE - LET GENANSUGNING
- MONOBLOKKOBLET MED 1,5 eller 2,2 kW MOTORER
- SMÅ DIMENSIONER - ENKEL MONTAGE
- 2" OG 3" RØRTILSLUTNINGS-MUFFER

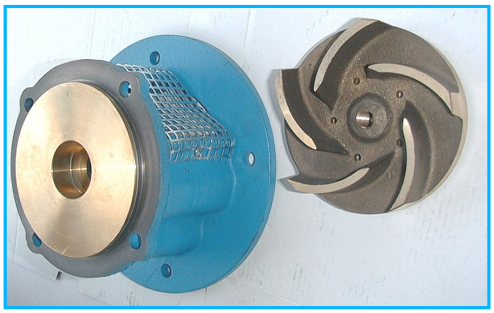

KW PUMPER

RINGBAKKEN 32, GANLØSE
3660 STENLØSE
TLF. 48184098 - FAX 48184489

B2KQ-A

SELVANSUGENDE CENTRIFUGALPUMPE

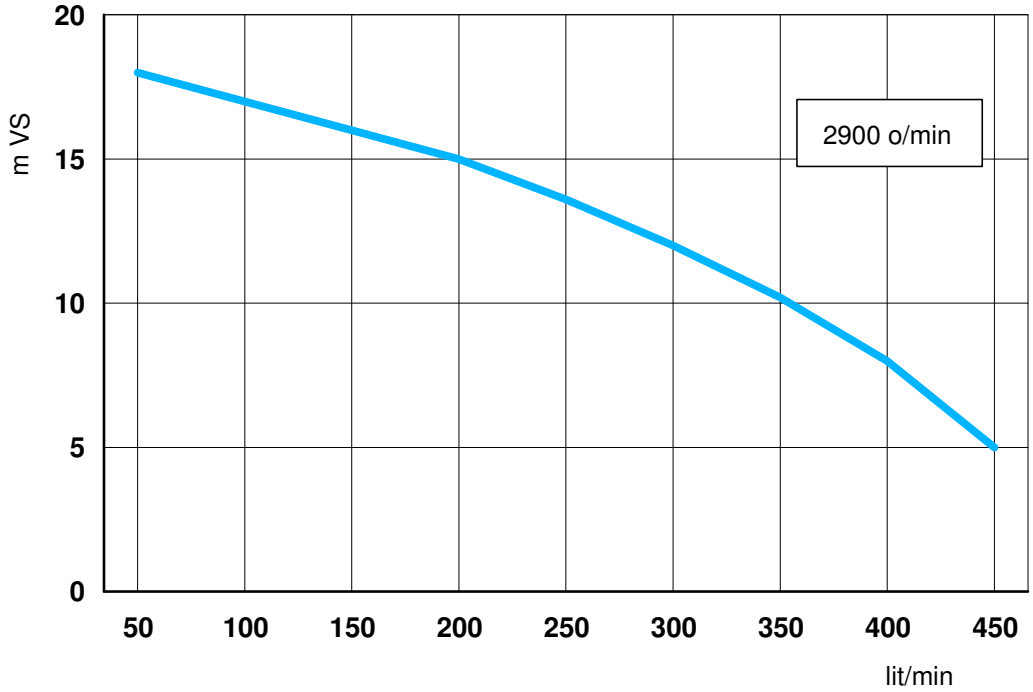

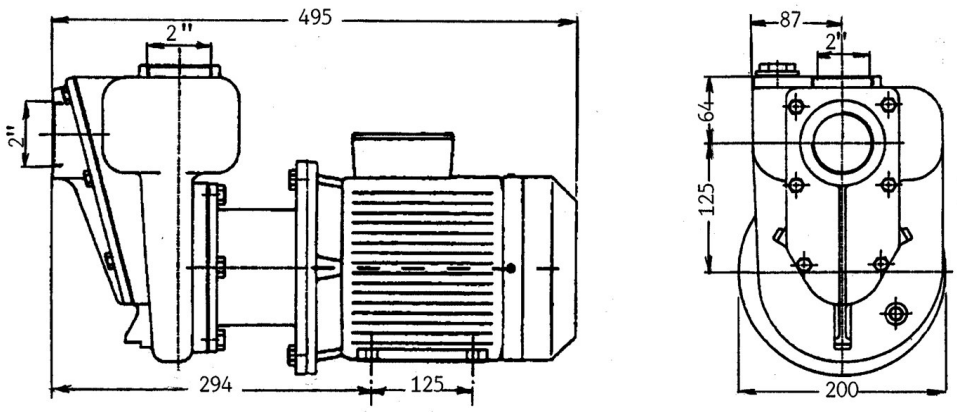

B2KQ-A selvansugende centrifugalpumpe har pumpehus, pumpeløber og mellemflange af støbejern, den åbne pumpeløber er i standard udførelsen med 5 skovle men til væsker med større indhold af faste emner leveres pumpen med en mere åben løber med 3 skovle. Pumpen har en højtsiddende kontraklapventil, der hindrer tørløb og sikrer let genansugning.
B2KQ-A pumpen har en mekanisk akseltætning med glideflader der kan leveres i materialer afstemt efter det pumpede medie.
B2KQ-A leveres tæt sammenflanget med en kappekølet norm-elmotor for 3x400 V, 50 Hz tilslutning. Alternativt kan pumpen leveres med el-motor for anden spænding og frekvens, eller med EEXe motor.
B2KQ-A er, med væske i pumpehuset, automatisk ansugende indtil 7 m.

B3KQ-A SELVANSUGENDE CENTRIFUGALPUMPE

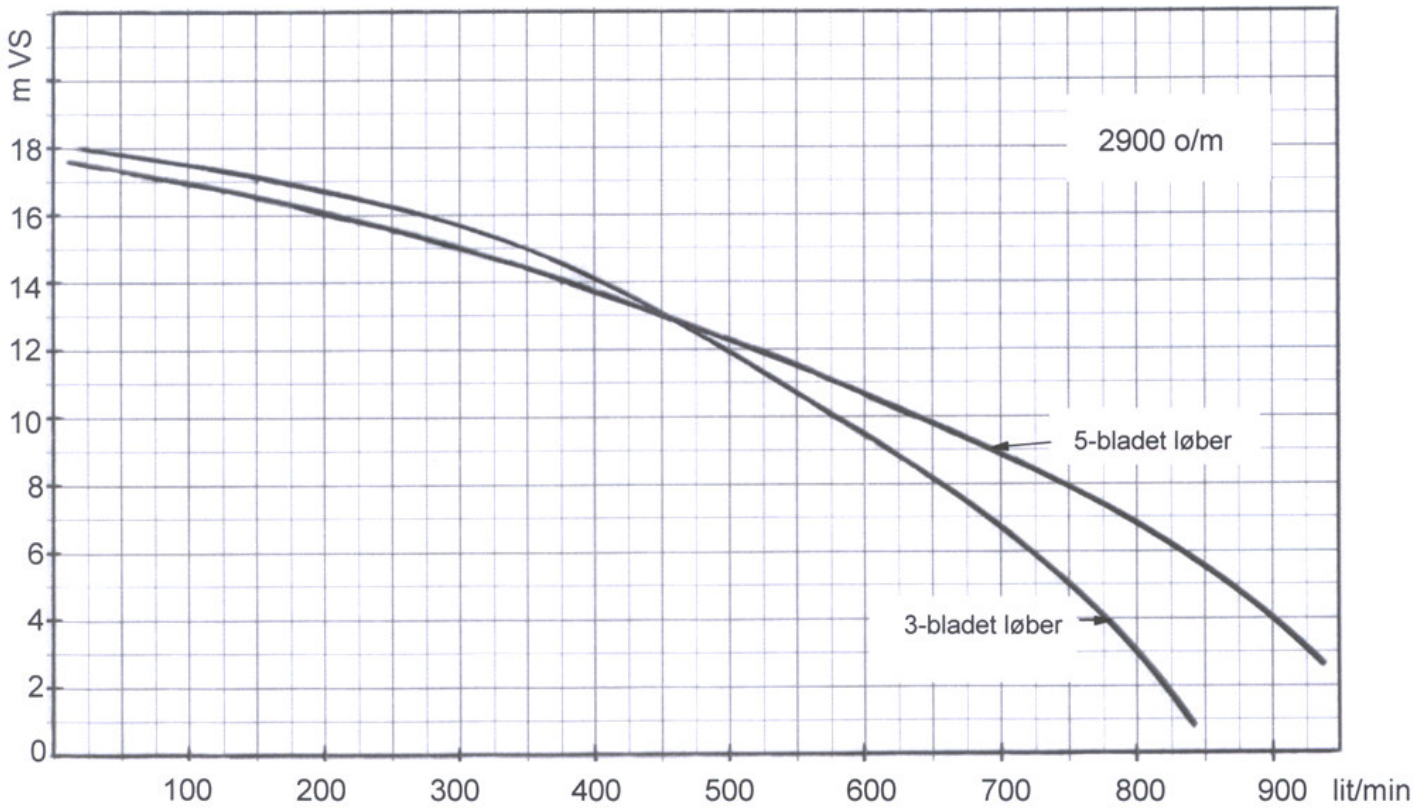

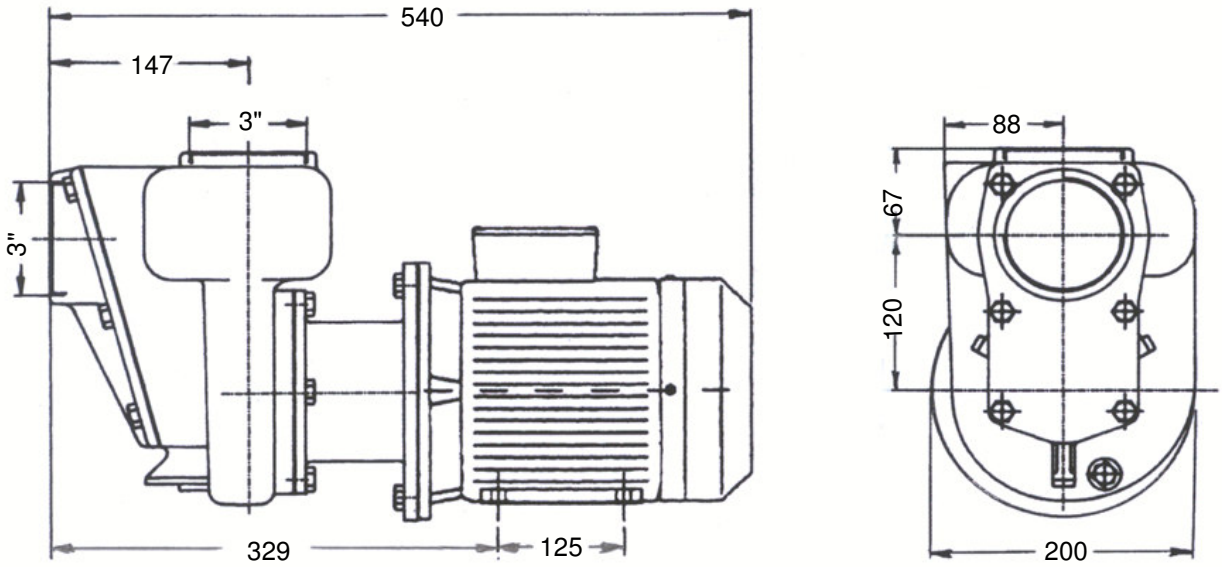

B3KQ-A har standard pumpehus, pumpeløber og mellemflange af støbejern, akseltap af rustfrit stål, mekanisk akseltætning af kul-grafit/keramik, alternativt siliciumkarbid/keramik eller widia/widia, ventilpladepakning af nitrilgummi. Pumpen har, i "ST" udførelse, et let aftageligt inspektionsdæksel med håndskruer. Den 3-bladede åbne pumpeløber tillader passage af spildevand med faste emner op til 25 mm og den højtsiddende kontraklapventil i sugeåbningen sørger for at der, ved stop af pumpen, bliver tilstrækkeligt væske i pumpehuset til ansugning ved genstart af pumpen. Pumpen er monoblokkoblet til en kappekølet el-motor for 3x400 V, 50 Hz tilslutning. Andre spændinger kan også tilbydes.
B3KQ-A standardmodel har ikke udskiftelig slidplade og inspektionsdæksel men kan valgvis leveres med 5- eller 3-bladet pumpeløber. Vægt af pumpesættet 32 kg.